Oasis Touch 15

Machine de purification et de filtration d'eau de boisson par osmose inverse

- Purification de Boisson 2 en 1
- Technologie Ro d'osmose inverse»
- Riche en éléments minéraux
- Chauffage en 3 secondes
- Six tempéra-tures sélec-tionnables
- Séparation des déchets du réservoir d'eau
- Wifi (Option)

le filtre à eau.com

Chers clients,
Merci d'avoir acheté la machine de purification et de filtration d'eau par osmose inverse et de boisson.

Pour une utilisation et un entretien corrects, veuillez lire attentivement le Manuel d'utilisation avant l'installation et l'utilisation.

Table des matières

Liste d'emballage 01

Remarques 02

Paramètres du produit 03

Fonction de l'élément filtrant 03

Schéma diagrammatique des produits 04

Directives d'exploitation 05

Remplacement de l'élément filtrant 06

Élimination des défauts 07

Liste des substances dangereuses 09

Cette machine est conçue avec la technologie de filtration par osmose inverse (RO), la technologie de chauffage à film épais de terres rares, la technologie de l'écran couleur brevetée et d'autres technologies émergentes dans leur ensemble.

Il s'agit d'une machine à boire de bureau ne nécessitant aucune installation. Elle peut filtrer efficacement les substances nocives dans l'eau et garantir la sécurité de la qualité de l'eau. En même temps, elle peut enrichir les éléments minéraux bénéfiques pour le corps humain, en vous fournissant de l'eau saine chaque jour. Par ailleurs, le produit est équipé d'un chauffage rapide en 3 secondes, d'une séparation de l'eau brute, de l'eau purifiée et des eaux usées, d'une structure de canalisation intégrée et d'un verrouillage de sécurité anti-brûlure pour enfant, ce qui rend son utilisation plus facile, plus sûre et plus pratique pour vous.

La machine peut être placée dans le salon, la chambre à coucher, le bureau et d'autres endroits. Avec sa conception plug-and-play, c'est le meilleur choix pour boire de l'eau sûre et saine.

Liste d'emballage

Le package de la machine complète devrait inclure les composants suivants:

Machine de purification et de filtration d'eau par osmose inverse et de boisson : 1 ensemble
Manuel de l'utilisateur du récepteur d'eau : 1 ensemble
Manuel de l'utilisateur du récepteur d'eau : 1 ensemble

Remarques :

1. Ne pas laver le corps avec de l'eau.

2. Ne pas utiliser de prises universelles et d'autres appareils électriques en même temps. Utiliser une prise d'au moins 10 ampères.

3. Ne pas placer le récepteur d'eau de manière suspendue. Le poser sur une table.

4. Ne pas ajouter d'eau du robinet trouble, de glaçons et autres liquides mélangés tels que du lait et du jus de fruits dans le réservoir d'eau.

5. Ne pas prolonger la buse de sortie d'eau dans le rebord de la tasse lors du puisage d'eau, afin d'éviter le risque de blocage de la buse de sortie par l'eau bouillante.

6. La machine à boire peut être utilisée par des enfants âgés de 8 ans et plus et des personnes ayant des handicaps physiques, sensoriels ou mentaux ou un manque d'expérience et de connaissances, à condition qu'ils soient sous surveillance ou guidés sur l'utilisation sûre de la machine à boire et comprennent les risques impliqués. Aucun enfant ne devrait nettoyer ou entretenir la machine sans surveillance.

7. Si le câble d'alimentation est endommagé, il doit être remplacé par le fabricant, l'agent de service ou des professionnels concernés, afin d'éviter les dangers.

8. Cesser d'utiliser la machine lorsque la température de l'eau d'entrée ou la température ambiante est inférieure à 4°C ou supérieure à 38°C.

9. Si vous prenez de l'eau à basse température immédiatement après avoir pris de l'eau à haute température, la température de l'eau fraîche peut être élevée, veuillez faire attention pour éviter les brûlures.

10. Lorsque l'eau brute ne répond pas à la norme d'eau du robinet municipal (y compris une grande teneur en limon et une TDS excessive), la durée de vie de l'élément filtrant peut être réduite.

11. Pour éviter les dangers, veuillez placer la machine de purification et de boisson sur une table plate. (L'inclinaison de la table ne doit pas dépasser 10°).

12. Avant d'être livrée de l'usine, la machine complète est remplie d'eau pour une inspection complète, il est donc normal qu'il reste de l'eau résiduelle à l'intérieur de la machine.

Modèle du produit:	W12
Tension/fréquence nominale	220V~ - 240V~/50Hz
Puissance nominale	2200W
Puissance de chauffage nominale	2200W
Consommation électrique	0,1 kWh/24h
Capacité de chauffage de l'eau	18L/h (≥90°C),
Débit de production d'eau	7,8L/h
Pression de fonctionnement	0,4~0,8MPa
Eau de ville applicable	Eau de ville
Température applicable	4-38°C
Capacité de production d'eau	2 000 L
Dimensions totales	450x200x387mm

Élément filtrant abrégé	Type d'élément filtrant	Fonction	Période de remplacement recommandée
RO	Élément de filtre à osmose inverse	Précision de filtration de 0,0001 µm, élimination des incrustations et des métaux lourds	12-24 mois
PAC	Filtre composite plié en coton PP et tige de charbon activé	Élimination des impuretés telles que le limon, la rouille, le sable, les solides en suspension et le ver du sang ; élimination du chlore résiduel et absorption des goûts et des odeurs désagréables.	6-12 mois
CF	Tige de carbone composite arrière	Augmentation supplémentaire du goû	6-12 mois

Schéma diagrammatique des produits

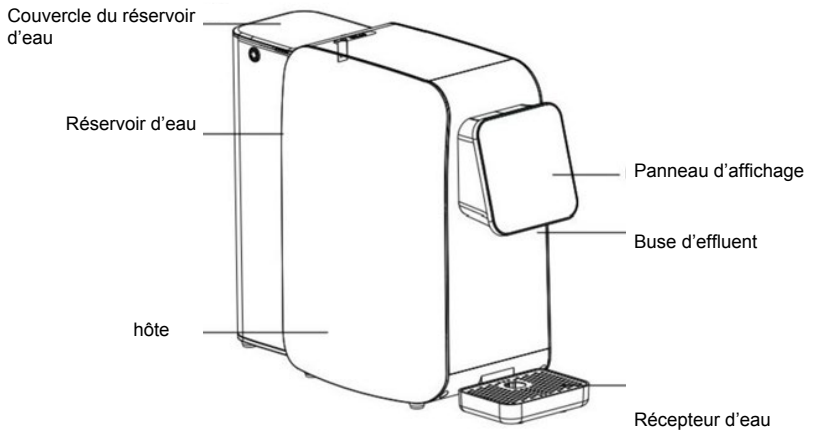

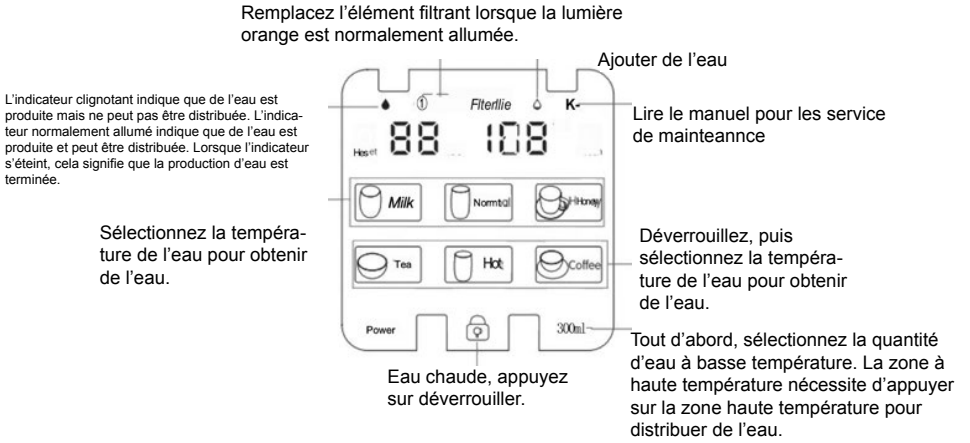

Utilisation initiale :

Disposez la machine de purification et de boisson sur un bureau, dans un placard ou sur une surface plane ;
Retirez le réservoir d'eau d'origine, ajoutez de l'eau du robinet jusqu'au niveau d'eau MAX le plus élevé du réservoir d'eau, et installez-le sur le produit ;
Connectez à l'alimentation électrique ;
La machine de purification et de boisson rince automatiquement le système d'élément filtrant et la canalisation pendant 2 minutes. Après le rinçage, l'eau dans le réservoir doit être vidangée pour la remplir d'eau du robinet ;
La machine de purification et de boisson démarre automatiquement la production d'eau. Elle peut être utilisée normalement après que la production d'eau soit terminée (l'eau doit être changée une fois dans tout le processus de production d'eau pour remplir le réservoir d'eau puri fiée interne) ;
Pour obtenir une excellente qualité d'eau, il est recommandé de régler le panneau de contrôle de l'eau.
Lorsque l'indicateur «Manque d'eau» s'allume, cela signifie que l'eau brute est en manque d'eau. Videz l'eau usée du réservoir d'eau brute et remplacez-la par de l'eau du robinet municipal.
Veille
Après que la machine a produit de l'eau, si aucune touche n'est pressée pour prendre de l'eau dans l'heure qui suit, la machine entrera automatiquement en mode veille pour économiser l'électricité. Lorsque la touche de température d'eau aléatoire est touchée, la machine se réveillera et sortira du mode veille pour entrer en mode veille.
Pour effectuer un rinçage manuel lorsque la touche de déverrouillage est verrouillée, maintenez la touche «2 secondes (l'écran numérique affiche «00») pour un rinçage manuel, de préférence 3 fois.

Utilisation quotidienne

Prendre de l'eau/Arrêter de prendre de l'eau
Le produit prend en charge 6 types de température d'eau au choix. Appuyez sur les touches «Miel», «Lait» et «Eau à température normale» pour prendre de l'eau directement. Les trois autres touches peuvent être pressées pour prendre de l'eau après avoir appuyé sur la touche de déverrouillage.
Appuyez sur n'importe quelle touche de température pendant la prise d'eau pour arrêter la sortie d'eau.

Cette machine est équipée d'une protection de sortie d'eau quantitative. Après que l'effluent dépasse 400 ml, la sortie d'eau sera arrêtée automatiquement.
Lors de la prise d'eau chaude, ne tendez pas la main sous la sortie d'eau pour éviter les brûlures.
Pour éviter le brûlage à sec, lors de la mise sous tension de la machine pour la première fois pour prendre de l'eau chaude, veuillez fournir une section d'eau à température ambiante puis de l'eau chaude.
Touche de déverrouillage : verrouillez lorsque aucun effluent ou opération n'a eu lieu pendant 10 minutes.

Changement d'eau

Lorsque l'indicateur de «Pénurie d'eau» s'allume, cela signifie que la matière première, l'eau, est en pénurie.
Videz l'eau usée du réservoir d'eau brute et remplacez-la par de l'eau du robinet municipal.

Veille

Après que la machine a produit de l'eau, si aucune touche n'est pressée pour prendre de l'eau dans l'heure qui suit, la machine entrera automatiquement en mode veille pour économiser l'électricité. Lorsque la touche de température d'eau aléatoire est touchée, la machine se réveillera et sortira de l'état de veille pour passer en mode veille.

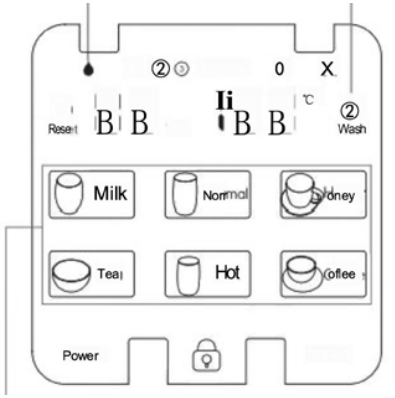

Remplacement de l'élément filtrant

Lorsque la durée de vie utile de l'élément filtrant atteint 20 %, le voyant clignote en orange, indiquant que l'élément filtrant doit être remplacé.

Étape 1 Éteignez l'alimentation et retirez l'ancien élément filtrant

Appuyez sur le bouton « ▽ » pour ouvrir le capot

Tournez l'élément filtrant dans le sens antihoraire et retirez-le vers le haut.

Étape 2 Installation du nouveau filtre élément

Assemblez le nouveau filtre élément et tournez-le dans le sens horaire pour le serrer.

Appuyez et maintenez enfoncé «RESET» pendant 3 secondes pour effectuer la réinitialisation complète.

Note : Utilisez uniquement l'élément filtrant d'origine lors du remplacement afin de garantir la sécurité de l'eau potable. En cas de situation anormale pendant le remplacement de l'élément filtrant, veuillez contacter le centre de service clientèle immédiatement.

Élimination des défauts

Si votre machine rencontre un dysfonctionnement, veuillez d'abord consulter les informations d'aide dans le tableau suivant. Si le problème ne peut pas être résolu, veuillez contacter le service de maintenance local.

Défaut	Raison
La machine ne parvient pas à produire de l'eau.	1. Vérifiez si le réservoir d'eau brute contient de l'eau.
	2. Vérifiez si l'élément filtrant est obstrué en raison d'une accumulation excessive de saleté.
Le débit d'eau est plus faible.	Vérifiez si l'élément filtrant est trop sale ou s'il est utilisé au-delà de sa durée de vie utile.
L'eau n'a pas bon goût.	Vérifiez si l'élément filtrant n'a pas été remplacé après avoir été utilisé au-delà de sa durée de vie utile.
L'eau n'a pas bon goût.	1. Vérifiez si l'élément filtrant n'a pas été remplacé après avoir été utilisé au-delà de sa durée de vie utile.
	2. Vérifiez si les pièces à l'endroit de la fuite sont vissées fermement, décalées dans les dents ou glissent.
	3. Vérifiez si le joint en silicone à l'endroit de la fuite est vieilli ou endommagé.
fuite d'électricité et électricité induite du corps de la machine	The machine is grounded poorly
La machine ne peut pas générer de chaleur.	1. Vérifiez si l'alimentation est allumée.
	2. Le protecteur thermostatique sur le seau chauffant ne se réinitialise pas.

Code	Raison	Mode de traitement
Défaut E1	La machine s'arrête après avoir produit de l'eau pendant 90 minutes consécutives et que le réservoir n'est pas plein. Le voyant de défaut s'allume et affiche «E1».	Vérifiez s'il y a des fuites.
Défaut E5	Lorsque la température de l'eau d'admission est comprise entre 0 et 1 °C, le voyant de défaut s'allume et affiche «E5».	Utilisez de l'eau entre 4 et 38°C.

Liste des substances nocives

Pour répondre aux lois, règlements et autres exigences liées à la limitation des substances nocives dans les produits électroniques et électriques, notre entreprise fait la déclaration suivante après avoir effectué une vérification interne détaillée selon la catégorie des pièces.

Nom de l'appareil électrique : Distributeur d'eau purifiée et potable à osmose inverse et riche en hydrogène de type bureau						
Nom de la pièce	Substances nocives					
	plomb (PB)	Mercure (Hg)	Cadnium (Cd)	chrome hexavalent Cr(VI))	Biphényles polybromés (PBB)	Biphényles polybromés (PBDE)
Élément filtrant	O	O	O			O
Réservoir d'eau brute	O	O	O	O	O	O
Soupape électromagnétique	O	O	O	O		O
Pompe auto-amorçante	O	O	O	O	O	
Pompe d'aspiration d'eau	O	O	O	O		
Pièces d'étanchéité en silicone et en caoutchouc	O	O	O			
Composants de la carte de circuit imprimé	X	O	X			
Autres pièces structurelles métalliques	X	O	O	X		
Adaptateur d'alimentation	X	O	O	O	O	O
Pièces en plastique	O	O	O	O		
Fils	O	O	O	O	O	O
Réservoir de stockage d'eau	O	O	O	O	O	
Ligne d'alimentation	X	O	O	O	O	O
Pièces d'impression de l'emballage	O	O	O	O	O	O

Ce formulaire est préparé conformément aux dispositions de la norme SJ/T 11364. Certains modèles peuvent ne pas inclure les pièces indiquées dans le formulaire. La composante de la carte de commande électrique comprend des éléments, des PCB, des bornes de câblage, etc.

Remarque :
O : indique que la teneur en substances nocives dans tous les matériaux homogènes de la pièce respecte les exigences de limitation de la norme GB/T 26572.
X : indique que la teneur en substances nocives dans certains matériaux homogènes de la pièce dépasse les exigences de limitation de la norme GB/T 26572.
Les substances nocives des pièces marquées d'un «X» ne peuvent pas être remplacées en raison du niveau de développement technologique limité dans l'industrie.